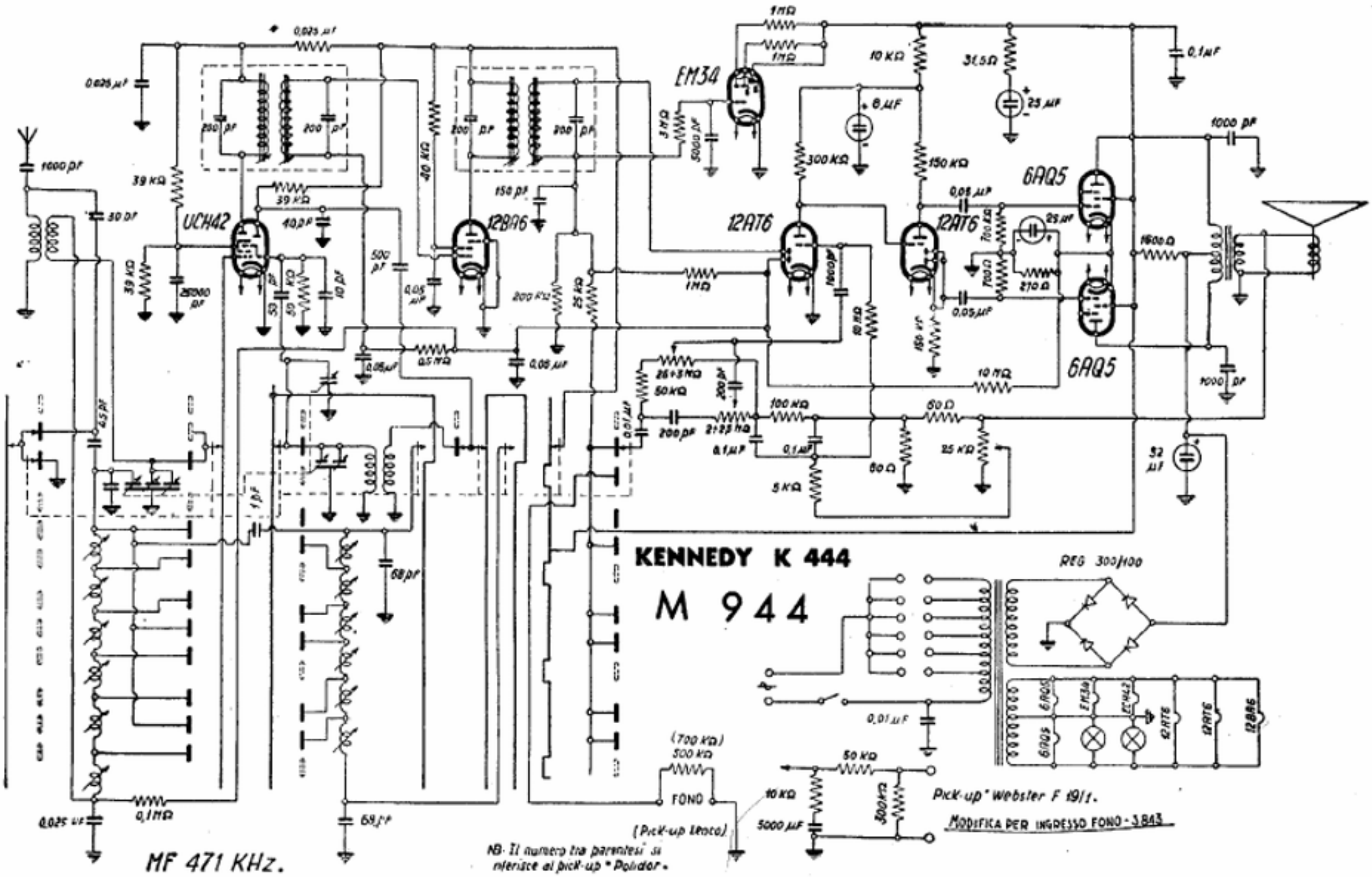

MAGNADYNE RADIO - Modd. KENNEDY K 444 e DAMAITER M 944. Una gamma onde medie e sei bande allargate onde corte e cortissime. Media frequenza 471 kc/s. Controllo volume con compensazione toni bassi. Potenza indistorta di uscita 10 watt.